M.M. SRL a socio unico
soggetta ad attività di direzione
e coordinamento di 4M. srl
Via Antonio Zanussi 300/302
33100 Udine (Italy)
Cap. Soc. EURO 100.000 i.v.
P.Iva / C.F. 02984500302
Reg. Imp. PN-UD 02984500302
PEC mm-grigliati@pec-neispa.com
tel. +39.0432.522970
fax +39.0432.522253
info@mmgrigliati.it

COMPANY WITH QUALITY SYSTEM CERTIFIED BY DNV GL = ISO 9001 =

SCHACHTABDECKUNG D400T/600_001

MODELL: **RUND**	KLASSE	**D400**	NORM	**EN 124-5:2015**

(probelast kN 400). Verkehrswege (Provinz-und Landesstraßen) – Parkflächen für Fahrzeuge aller Art.

HARZ: selbstverlöschendes Orthophthalikum
MATRIX: Glasfaser
PROZESSADDITIVE UND REAKTIONSFÖRDERER:
verschiedene Zusatzstoffe
PRODUKTIONSTECHNOLOGIE:
SMC-Formpressen mit Prepregs

DECKEL

D	mm 650
h	mm 40

RAHMEN

F	mm 785
C/O	mm 600
H	mm 100

GEWICHT

DECKEL	kg 30,5
RAHMEN	kg 13,0
GESAMT	kg 43,5

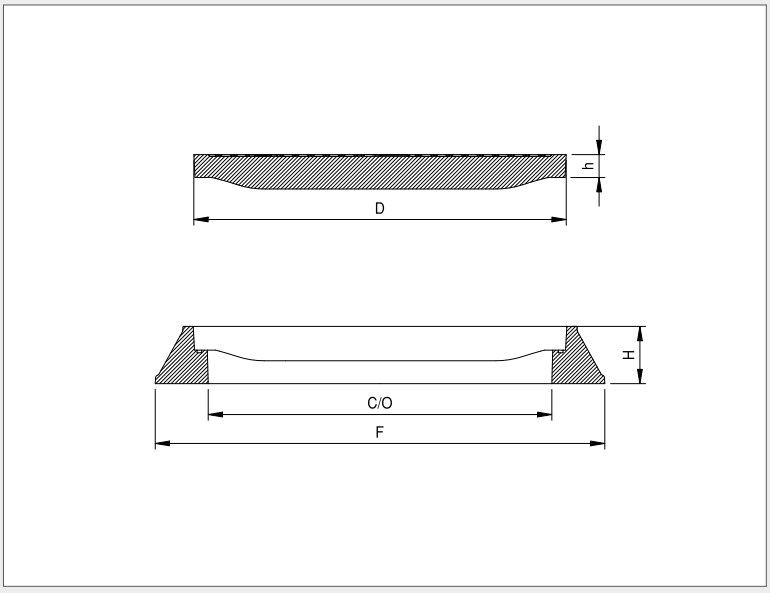

OBERFLÄCHENFINISH
14x14 Quadrat mit T01-Behandlung

FARBE
schwarz RAL 9011

AUSHEBESCHLÜSS
AUSHEBESCHLÜSSEL 2

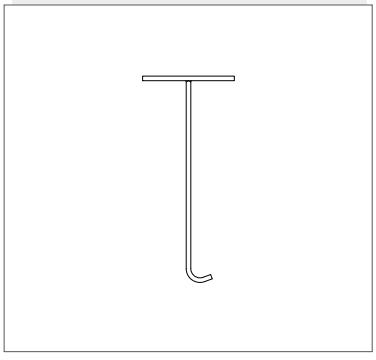

ZUBEHÖR
HEBEN:
2 Schraubringe 2 Dichtungsringe 2 Sechskantmuttern
BEFESTIGUNG:
1 Schraube TCE
ABDICHTUNG:
ja (EPDM)