M.M. SRL a socio unico
soggetta ad attività di direzione
e coordinamento di 4M. srl

Via Antonio Zanussi 300/302
33100 Udine (Italy)
Cap. Soc. EURO 100.000 i.v.

P.Iva / C.F. 02984500302
Reg. Imp. PN-UD 02984500302
PEC mm-grigliati@pec-neispa.com

tel. +39.0432.522970
fax +39.0432.522253
info@mmgrigliati.it

COMPANY WITH QUALITY SYSTEM CERTIFIED BY DNV GL = ISO 9001 =

TAPAS DE REGISTRO EN PRFV

D400FL/600_001

MODELO: **FLOTANTE**	CLASE	**D400**	NORMA	**EN 124-5:2015**

(carga de ensayo 40 kN) Calzadas de carreteras incluyendo calles peatonales, arcenes y áreas de aparcamiento para todos los tipos de vehículos de carreteras.

RESINA: ortoftálica autoextinguible
MATRIZ: fibra de vidrio
ADITIVOS DE PROCESO Y PROMOTORES DE REACCIÓN:
varios aditivos
PROCESO DE PRODUCCIÓN:
Moldeo por compresión SMC con preimpregnados

TAPA

D	mm 720
h	mm 52

MARCO

F	mm 930
C/O	mm 630
H	mm 180

PESO

TAPA	kg 41,8
MARCO	kg 33,2
TOTAL	kg 75,0

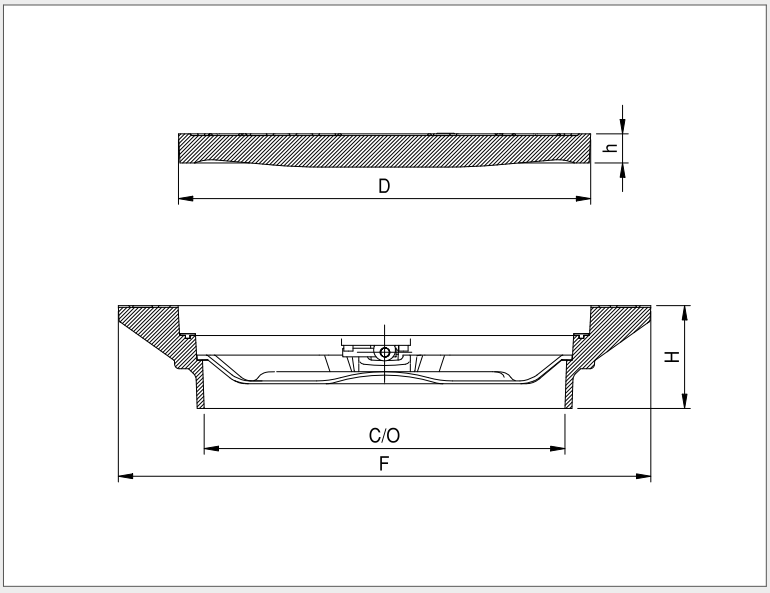

ACABADO DE SUPERFICIE
Cuadrado 14x14 con tratamiento T01

COLOR
negro RAL 9011

LLAVE DE
tipo 1

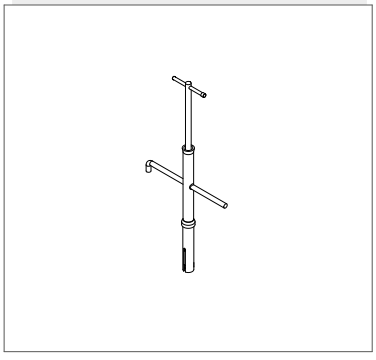

ACCESORIOS
CIERRE:
1 bisagra 180° + cerradura
SELLADO:
si (EPDM)