M.M. SRL a socio unico
soggetta ad attività di direzione
e coordinamento di 4M. srl

Via Antonio Zanussi 300/302
33100 Udine (Italy)
Cap. Soc. EURO 100.000 i.v.

P.Iva / C.F. 02984500302
Reg. Imp. PN-UD 02984500302
PEC mm-grigliati@pec-neispa.com

tel. +39.0432.522970
fax +39.0432.522253
info@mmgrigliati.it

COMPANY WITH QUALITY SYSTEM CERTIFIED BY DNV GL = ISO 9001 =

TAMPON B125Q/900_001

MODÈLE: CARRÉS	CLASSE	B125	NORME	EN 124-5:2015

(charge d'essai kN 125). trottoirs - zones piétonnières occasionnellement ouvertes à la circulation - aires de stationnement et parkings à plusieurs étages

RÉSINE: orthophtalique auto-extinguible
MATRICE: Fibre de verre
ADDITIFS DE PROCÉDÉ ET PROMOTEURS DE RÉACTION:
divers additifs
PROCESSUS DE FABRICATION:
Moulage par compression SMC avec préimprégnés

COUVERCLE

D	mm 1000X1000
h	mm 40

CADRE

F	mm 1135X1135
C/O	mm 880X880
H	mm 70

POIDS

COUVERCLE	kg 54,6
CADRE	kg 28,4
TOTAL	kg 83,0

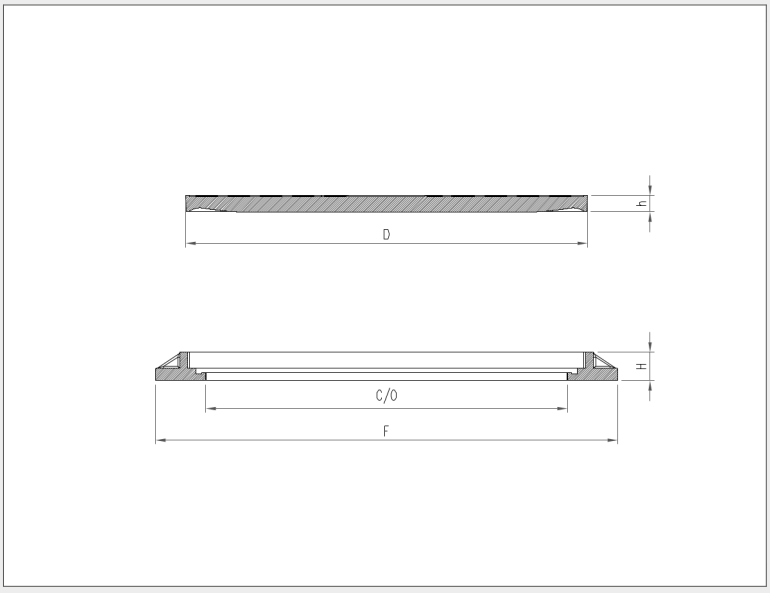

FINITION DE SURFACE
Carré 14x14 avec traitement T01

COULEUR
noir RAL 9011

CLÉ DE LEVAGE
type 2

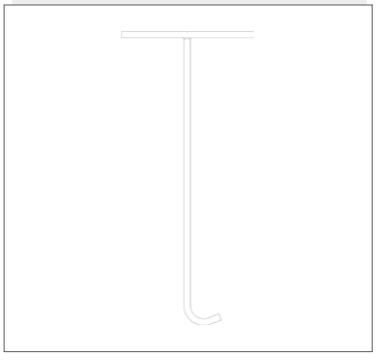

ACCESSOIRES
LEVAGE:
2 vis à oeil 2 rondelles 2 écrous Hexagonaux
VERROUILLAGE:
4 vis TCE