M.M. SRL a socio unico
soggetta ad attività di direzione
e coordinamento di 4M. srl
Via Antonio Zanussi 300/302
33100 Udine (Italy)
Cap. Soc. EURO 100.000 i.v.
P.Iva / C.F. 02984500302
Reg. Imp. PN-UD 02984500302
PEC mm-grigliati@pec-neispa.com
tel. +39.0432.522970
fax +39.0432.522253
info@mmgrigliati.it

COMPANY WITH QUALITY SYSTEM CERTIFIED BY DNV GL = ISO 9001 =

SCHACHTABDECKUNG B125Q/600_001

MODELL: QUADRATISCH	KLASSE	B125	NORM	EN 124-5:2015

(probelast kN 125). Bürgersteige – Fußgängerzonen, die gelegentlich dem Verkehr geöffnet werden - Parkplätze und Parkdecks für Kraftfahrzeuge

HARZ: selbstverlöschendes Orthophthalikum
MATRIX: Glasfaser
PROZESSADDITIVE UND REAKTIONSFÖRDERER:
verschiedene Zusatzstoffe
PRODUKTIONSTECHNOLOGIE:
SMC-Formpressen mit Prepregs

DECKEL

D	mm 655x655
h	mm 26

RAHMEN

F	mm 750x750
C/O	mm 600x600
H	mm 35

GEWICHT

DECKEL	kg 20,5
RAHMEN	kg 4,0
GESAMT	kg 24,5

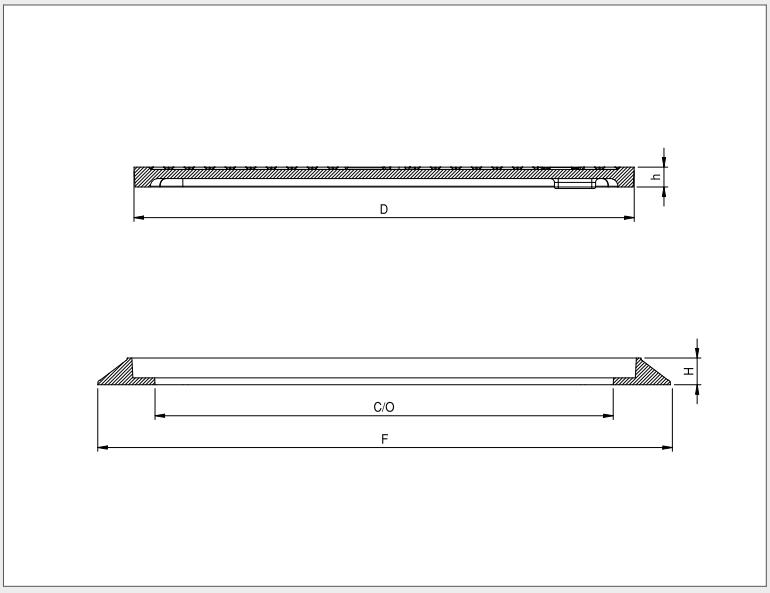

OBERFLÄCHENFINISH
14x14 Quadrat mit T01-Behandlung

FARBE
schwarz RAL 9011

AUSHEBESCHLÜSS
AUSHEBESCHLÜSSEL 2

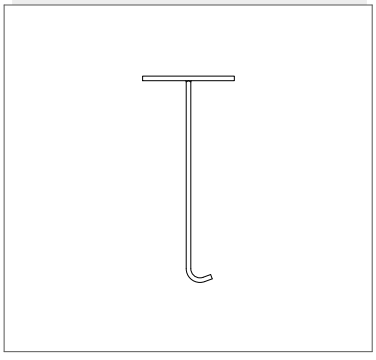

ZUBEHÖR
HEBEN:
2 Schraubringe 2 Dichtungsringe 2 Sechskantmuttern
BEFESTIGUNG:
4 Schrauben TCE